Guide de tringle 1826 1826.010

Variations disponibles

Numéro de commande	Description
11771038	1826.010, Inox mb

ASSA ABLOY (SCHWEIZ) AG
Schlosstechnik
Laufenstrasse 172
4245 Kleinlützel
Tel. +41 61/775 11 11, order.chkle@assaabloy.com
www.assaabloy.ch

Guide de tringle 1826 1826.010

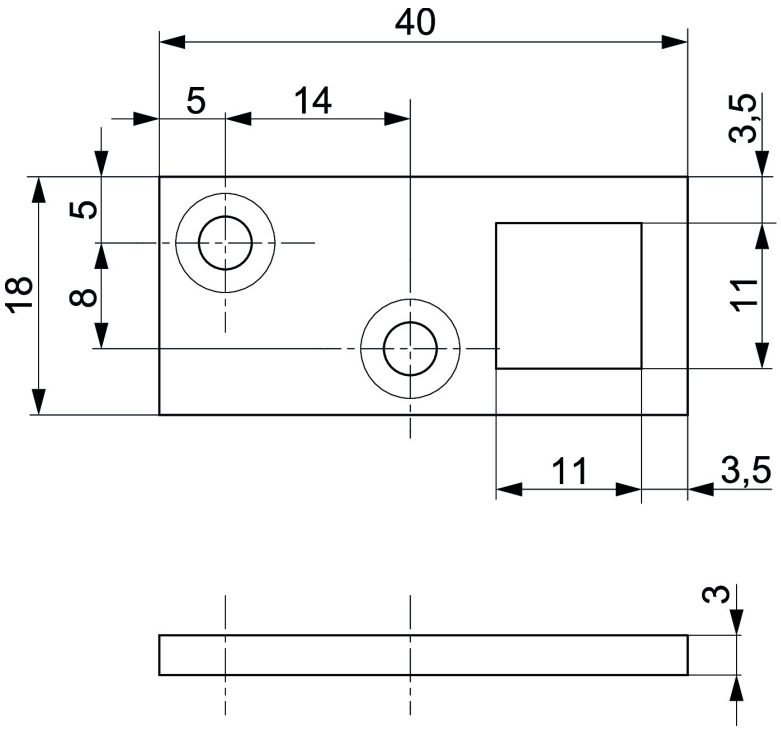

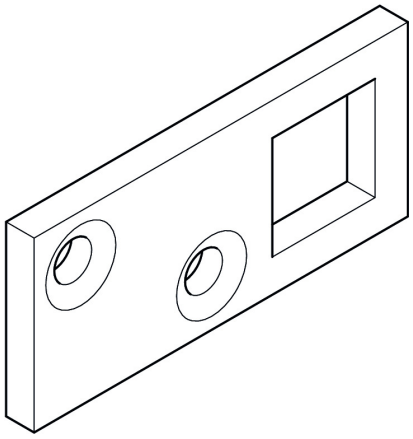

ASSA ABLOY (SCHWEIZ) AG
Schlosstechnik
Laufenstrasse 172
4245 Kleinlützel
Tel. +41 61/775 11 11, order.chkle@assaabloy.com
www.assaabloy.ch