Clés trapèzes

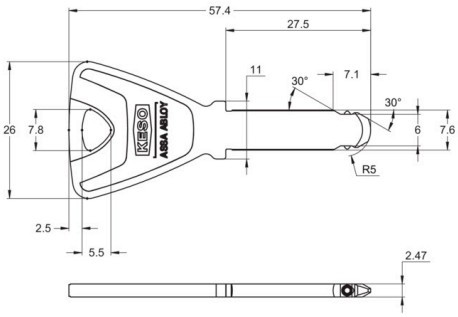

Description du produit

- La clé trapèze est, par sa forme unique, l'incarnation de la clé KESO.
- En raison de son anneau exclusif, cette clé de forme trapézoïdale est encore plus facile d'utilisation. Le nouveau design inclut une zone plus basse au niveau de la tête de la clé pour un design nettement plus haut de gamme. Elle offre une excellente prise en main et facilite la commande du cylindre.
- La clé est fabriquée en maillechort incassable et résistant à la corrosion. Un chromage dur est possible en option afin d'améliorer encore la résistance à l'usure.

équipement spécial

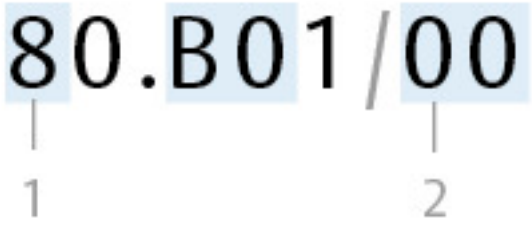

1: Système	9: 9000Ω² 8: 8000Ω² 4: 4000SΩ 3: 3000FPΩ 2: 2000SΩ, 2000S, 2000 reg., 2000 1: 1000SΩ, 1000S
2: Surface	0: Maillechort 04: doré 37: chromé dur

numéro d'article

System	Produktnummer
	90.B01
	80.B01
	40.B01
	30.151
	20.B01
	10.103
	10.137

ASSA ABLOY (Schweiz) AG
Untere Schwandenstrasse 22
8805 Richterswill
Tel. + 41 44/787 34 34
www.assaabloy.ch