Gâche équerre 45101

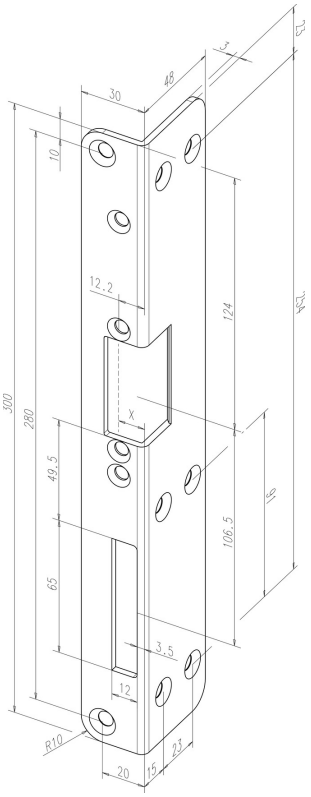

Description du produit

Têtière gâche d'angle avec découpe pour pêne demi-tour et pêne dormant.

Aperçu des avantages

- Pour gâche électrique de porte coupe-feu

Caractéristiques techniques

Longueur	300 mm
Largeur	30 mm
Epaisseur	3 mm
Profondeur	48 mm
Ouverture pour pêne dormant	oui
Avec guide demi-tour	fr
Couleur	01
Couleur	Or fin

Variations disponibles

Numéro de commande	Description
-------45101-04	300 x 30/48 x 3 mm, or fin, DIN G
-------45101-05	300 x 30/48 x 3 mm, or fin, DIN D

ASSA ABLOY (Schweiz) AG
Untere Schwandenstrasse 22
8805 Richterswill
Tel. + 41 44/787 34 34
www.assaabloy.ch