Gâche équerre 06735

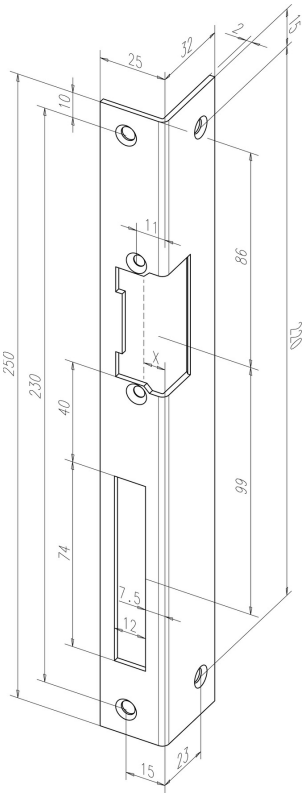

Description du produit

Têtière gâche d'angle standard avec découpe pour pêne demi-tour et pêne dormant.

Caractéristiques techniques

Longueur	250 mm
Largeur	25 mm
Epaisseur	2 mm
Profondeur	32 mm
Ouverture pour pêne dormant	oui
Avec guide demi-tour	fr
Couleur	35
Couleur	Acier Inox

Variations disponibles

Numéro de commande	Description
-------06735-04	250 x 25/32 x 2 mm, acier inoxydable, DIN G
-------06735-05	250 x 25/32 x 2 mm, acier inoxydable, DIN D

ASSA ABLOY (Schweiz) AG
Untere Schwandenstrasse 22
8805 Richterswill
Tel. + 41 44/787 34 34
www.assaabloy.ch