Verrouillage de porte d'issue de secours 352M.80

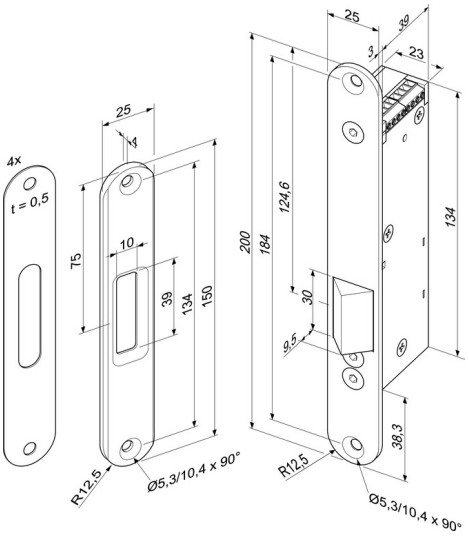

Description du produit

Version avec têtière, contrepartie et entretoises

Principalement approprié pour l'application sur des huisseries en bois/portes en bois

Aperçu des avantages

- Verrouillage et déverrouillage très silencieux, aucun bruit en cas de libération permanente.
- Le verrouillage de porte de de secours 351M est spécialement conçu en tant que verrouillage complémentaire pour le verrouillage de portes situées sur le tracé d'issues de secours.
- Appropriée comme élément de verrouillage complémentaire pour le montage sur des portes coupe-feu
- Exemples pour d'autres possibilités d'application : portes battantes, portes tambour, portes de sas, portes spéciales
- Position de montage universelle, horizontale et verticale sur le dormant ou sur le vantail
- Résistance 5000 N
- Déverrouillage sûr sous précontrainte jusqu'à 5000 N.
- Multi-tension 12 V DC à 24V DC, tension continue régulée
- Contact de signalisation et contact à ancrage intégrés.
- Compatibilité de montage avec les modèles 351U et 351M.

Portée de la livraison

- Livraison avec têtière gâche arrondie, contrepartie arrondie et 4 entretoises arrondies

allusion

- Appropriée pour portes coupe-feu selon la norme britannique BS476.

Caractéristiques techniques

Direction	Universel
	12-24 V DC
Contact de signalisation intégré dans le demi-tour (RR)	oui
Bobine pour alimentation permanente du type eE équipée d'une diode (05)	oui
Rupture de courant	oui
Contact d'acquittement d'induit	oui
Tension de service	12-24 V CC ± 15%
Consommation de courant de démarrage max. avec motorisation (env. 2 s) 12 VDC	600 mA
Consommation de courant de démarrage max. avec motorisation (env. 2 s) 24 VDC	290 mA
Consommation de courant en fonctionnement continu (verrouillé) 12 VDC	360 mA
Consommation de courant en fonctionnement continu (verrouillé) 24 VDC	190 mA
Agréments	EltVTR|EN 13637
Max. précontrainte demi-tour	5000 N
Résistance à l'effraction	5000 N
Plage de température	-15 °C à +50 °C
Positionnement d'installation	verticale et horizontale
Longueur	200 mm
Largeur	25 mm
Profondeur	42 mm
Matériau pêne dormant	Acier
Jeu en feuillure	3 mm (2 mm – 4,5 mm)

Suitable accessories

Numéro de commande	Produit
SET352E-25---00	Contrepartie (VarioFix) avec entretoises Contrepartie angulaire avec réglage VarioFix
352E-3-------00	Plaque d'espacement 3 mm d'épaisseur, compatible avec la contrepartie (VarioFix®)
SET352R-25---00	Contrepartie avec entretoises contrepartie arrondie

ASSA ABLOY (Schweiz) AG
Untere Schwandenstrasse 22
8805 Richterswill
Tel. + 41 44/787 34 34
www.assaabloy.ch

Verrouillage de porte d'issue de secours 352M.80

Numéro de l'article	352M.80-----Q91
Code EAN	4042203699007

ASSA ABLOY (Schweiz) AG
Untere Schwandenstrasse 22
8805 Richterswill
Tel. + 41 44/787 34 34
www.assaabloy.ch