Gâche pneumatique EX118P3

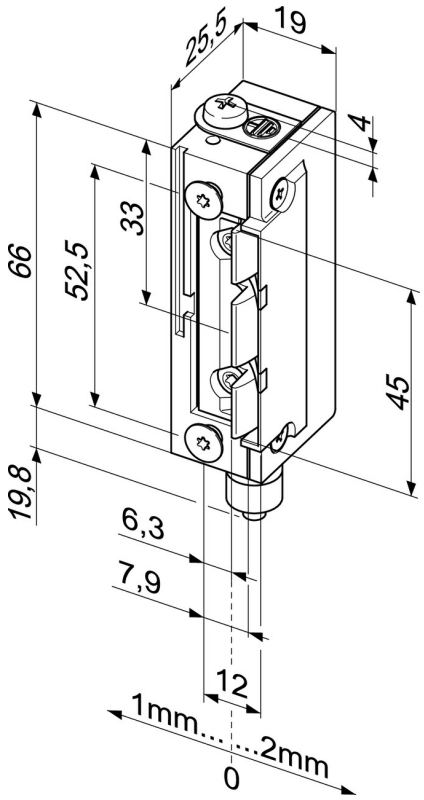

Description du produit

La gâche fonctionne avec de l'air comprimé.

Sans pression, la gâche électrique est verrouillée.

En cas d'alimentation en air comprimé, la gâche électrique déverrouille.

Utilisation pour zones EX 1, 2, 21, 22 avec une énergie d'inflammation supérieure à 3 mJ.

Identification :

Atmosphère gazeuse : II 2G Ex h IIB T4 Gb X

Atmosphère poussiéreuse : II 2D Ex h IIIC T80 °C Db X

Aperçu des avantages

- Pour un usage dans des zones explosives
- Pêne radial, FaFix®, réglable de 3 mm
- Faible profondeur de montage
- Compatible avec les gâches ProFix® 2

allusion

- Respecter la notice d'installation !

Caractéristiques techniques

Direction	Universel
Demi-tour réglable (FF, Fafix®)	oui
Verrouillage sans pression	oui
Certificat CE	No. EX9 15 03 62486 013
Pression de service autorisée	3,5 bar bis 5 bar
Résistance à l'effraction	9000 N
Hauteur	90 mm
Largeur	20,1 mm
Profondeur	25,5 mm
Température ambiante	-10 °C à +50 °C
Diamètre de flexible requis	Intérieur 4 mm, extérieur 6 mm
Positionnement d'installation	verticale et horizontale
Cycles de charge contrôlés en usine	500000
Certifié	EN 14846:2008

Numéro de l'article	EX118P3------01
Code EAN	4042203660823

ASSA ABLOY (Schweiz) AG
Untere Schwandenstrasse 22
8805 Richterswill
Tel. + 41 44/787 34 34
www.assaabloy.ch