Serrure de sécurité avec microswitch 409X102RZ

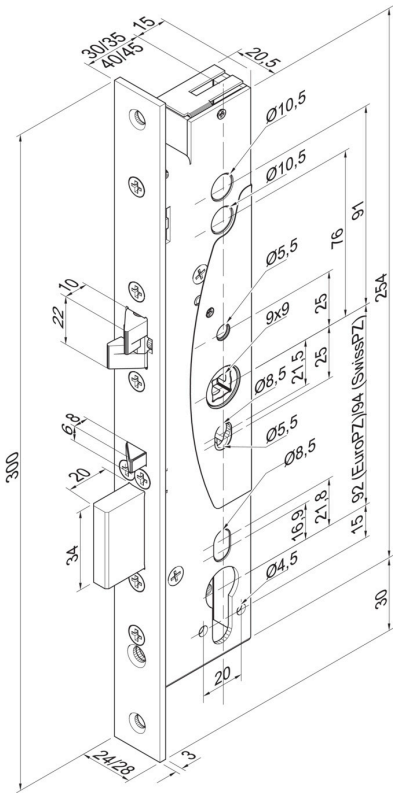

Description du produit

La serrure de sécurité à microrupteur 409X est notamment utilisée aux endroits où un verrouillage technique de sécurité de la porte doit être garanti par une course de pêne dormant de 20 mm, pour répondre aux exigences de l'assurance. Les contacts de surveillance intégrés permettent en outre d'interroger les états principaux de la serrure.

Aperçu des avantages

- Homologation selon SN EN 179
- Avec pêne croisé et ainsi réglable pour portes DIN Gauche / DIN Droite
- Commande mécanique du verrouillage automatique entre le pêne croisé et le pêne pilote
- Protection antieffraction grâce à un pêne dormant massif avec une course de 20 mm
- Protection contre les effractions jusqu'à la catégorie WK2 possible sur des systèmes de porte appropriés
- Fonction anti-panique - autorisation selon la norme EN 179 - autorisation selon la norme EN 1125
- Convient pour les portes coupe-feu
- Application avec garniture mixte
- Fonction alternative pour le déverrouillage par la clé de l'extérieur
- Fonctions de surveillance

Portée de la livraison

- 1 pièce serrure de sécurité
- 1 pièce mode d´emploi

allusion

- Les serrures de la série 409X sont équipées d'un fouillot continu et nécessitent ainsi une garniture mixte (béquille ou barre anti-panique à l'intérieur, bouton ou barre de manœuvre à l'extérieur).
- Les principales fonctions de la serrure peuvent être surveillées par des contacts inverseurs sans potentiel.

Caractéristiques techniques

Direction	Universel
Courant admissible microrupteur 24 V DC	200 mA
Entr. cylindre	30 mm
Fonction antipanique	oui
carré	94 mm
Certificat de l´Office de Contrôle pour la Construction	P-120003555
Course du pêne	20 mm
Fouillot	9 mm
Largeur de la contre-partie	24 mm
Autorisation DIN EN 179	Certificat de constance des performances 0432-CPR-00007-11
Autorisation DIN EN 1125	Certificat de constance des performances 0432-CPR-00007-12
Pêne	Pêne croisé
Appropriée pour les portes coupe-feu	oui
Contacts de surveillance	oui
Combinaison autom. porte	fr
Résistance minimale du pêne demi-tour	5 kN
Résistance minimale du pêne dormant	10 kN
Résistance du verrou	6 kN
Version	Cylindre rond suisse

Suitable accessories

Numéro de commande	Produit
Z09XKAB--------	Câble de raccordement modèle Z09XKAB Pour modèles 409X / 509X / 709X; longueur 10 m

Numéro de l'article	409X102RZ-----1
Code EAN	4042203169371

ASSA ABLOY (Schweiz) AG
Untere Schwandenstrasse 22
8805 Richterswill
Tel. + 41 44/787 34 34
www.assaabloy.ch